納入先 ACCEPTER 殿

(注記) 金属ケース等のA種、C,D種及びその他の接地工事等は、標記を省略致しております。

相による色別(JEM1134準拠)

三相回路

第1相	赤
第2相	白
第3相	青
零相及び中性相	黒

単相回路

第1相	赤
中性相	黒
第2相	青

直流

正極(P)	赤
負極(N)	青

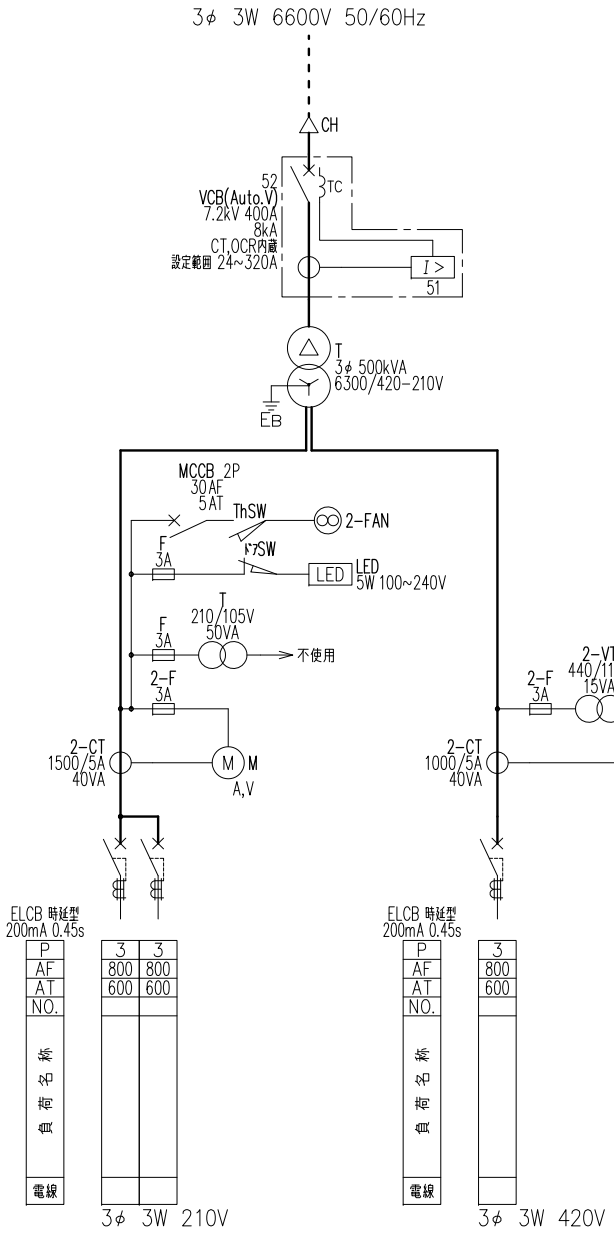

●同時使用負荷分担曲線

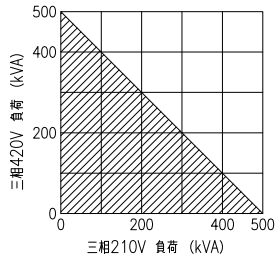

●ブレーカのトリップ電流は
下表の値で可調整となっております。

AF	トリップ電流値(A)
800	400,450,500,600,700,800

記号 MARK	変更記事 CHANGE CONTENTS	日付 DATE
3		. .
2		. .
1		. .

承認 APRD.	検図 CHKD.	製図 DRWN.	設計 DSND.	単位 DIM
2022.07.01	2022.07.01	2022.07.01	2022.07.01	mm
奥田(祐)	野口	林(紹)	野口	

担当 CHRG.

管理番号 LOT.NO.

御注文主 CUSTOMER 殿

日付 DATE 2022.07.01

用途 USE スマQ

品名 TITLE 単線結線図

シート番号 SHT.NO

尺度 SCALE χ

淀川変圧器株式会社
YODOGAWA TRANSFORMER CO.,LTD.

図番 DWG.NO SQNNFNNA00