納入先　ACCEPTER
殿

フリッカ抑制装置1100kVA
アクティブフィルタ方式

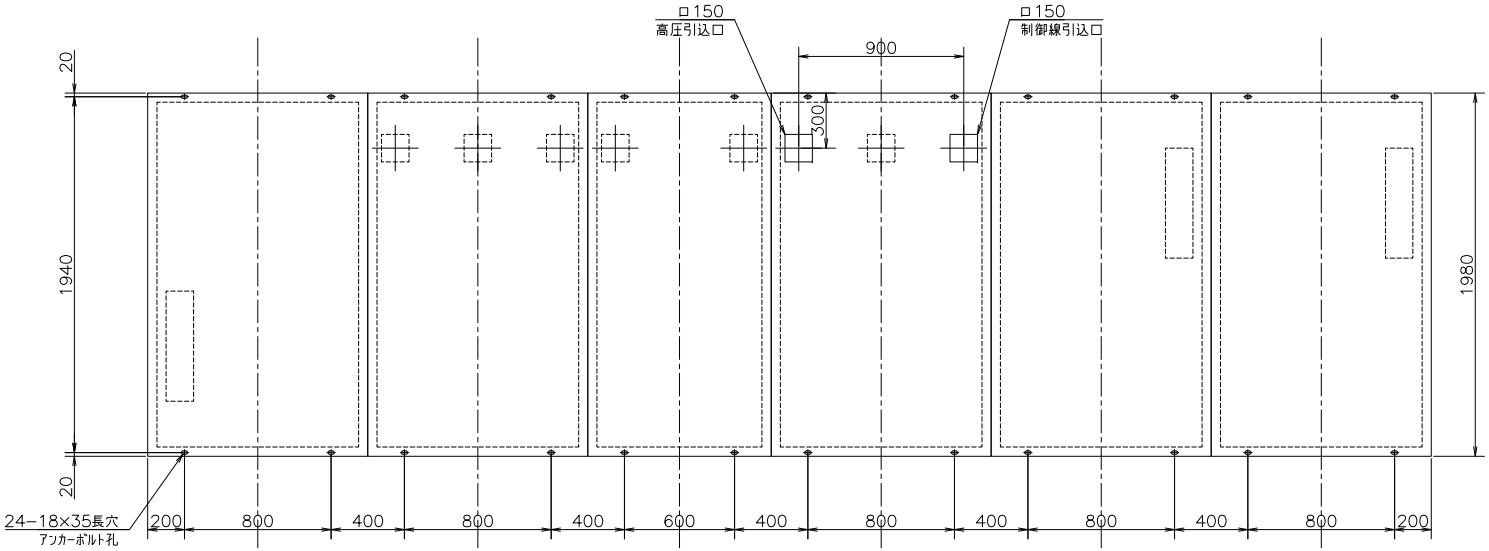

基礎図

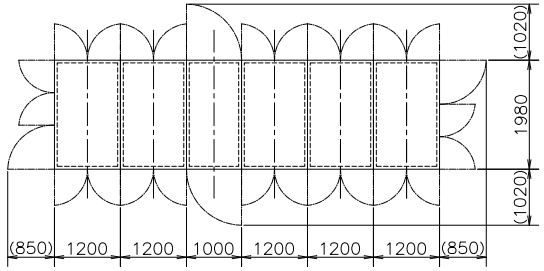

扉開閉図(尺度　1/100)

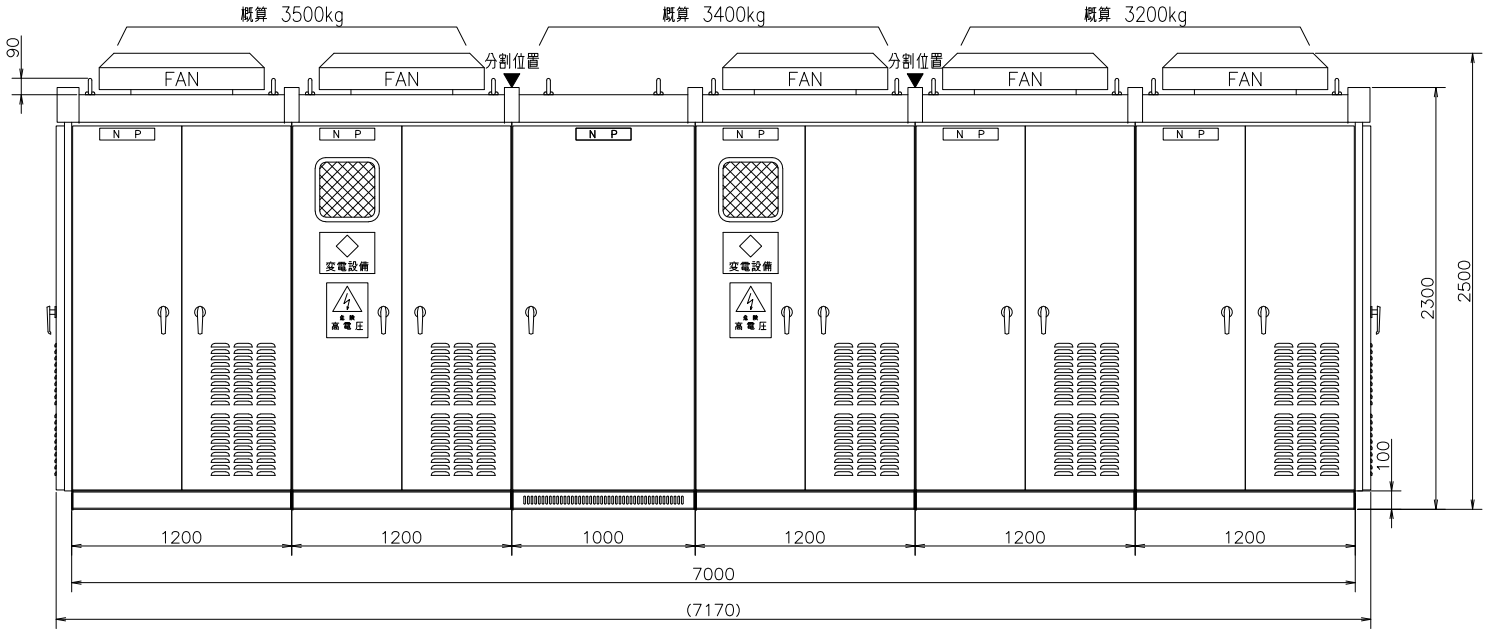

正面図

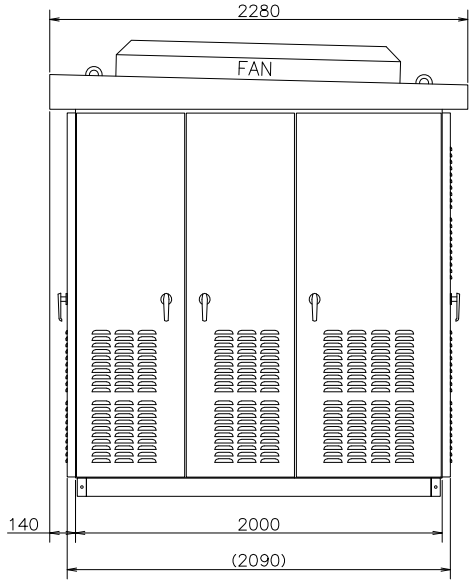

右側面図

						重量 WEIGHT 概算 10100 kg		担当 CHRG.	管理番号 LOT.NO.	御注文主 CUSTOMER 殿	
5	変更：寸法,扉　追加：貼マーク	2025. 01. 31	承認 APRD. 2025. 01. 31	検図 CHKD. 2025. 01. 31	製図 DRWN. 2025. 01. 31	設計 DSND. 2025. 01. 31	単位 DIM mm	日付 DATE 2001. 08. 21	用途 USE フリッカ抑制装置　1100kVA	品名 TITLE 外形寸法図	シート番号 SHT.NO
4	変更：ベース,扉	2018. 05. 23									
3	変更：重量	2004. 05. 11	奥田(祐)	林(紹)	谷	林(紹)		尺度 SCALE 1/30	淀川変圧器株式会社 YODOGAWA TRANSFORMER CO.,LTD.	図番 DWG.NO AFB00B25	
記号 MARK	変更記事 CHANGE CONTENTS	日付 DATE									